EW00AB*02* Access Point, communication with EasyWay system wireless Terminals/Sensors

CAREL

ПРОЧИТАЙТЕ И СОХРАНИТЕ ДАННУЮ ИНСТРУКЦИЮ

READ AND SAVE THESE INSTRUCTIONS

Размеры (мм) / *Dimensions* / Dimensioni / *Dimensions* / Dimensioni

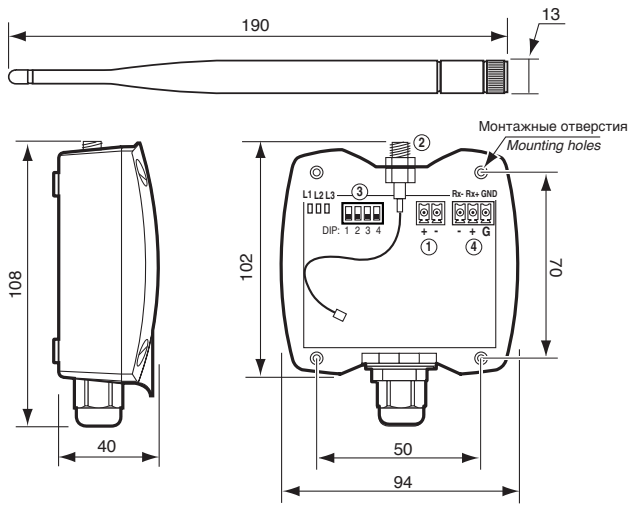

Адресация управляющего устройства / Supervisor addresses / Adresses pour le superviseur / Supervisor-Adressen / Direcciones del Supervisor

DIP 1	DIP 2	DIP 3	DIP 4	RUS Серийный адрес ENG Serial address FRE Adresse sérielle GER Serielle Adresse SPA Dirección serie
Выкл/Off	Выкл/Off	Выкл/Off	Выкл/Off	RUS Не действителен ENG not valid FRE non valable GER Nicht gültig SPA no válida
Вкл/On	Выкл/Off	Выкл/Off	Выкл/Off	1
Выкл/Off	Вкл/On	Выкл/Off	Выкл/Off	2
Вкл/On	Вкл/On	Выкл/Off	Выкл/Off	3
Выкл/Off	Выкл/Off	Вкл/On	Выкл/Off	4
Вкл/On	Выкл/Off	Вкл/On	Выкл/Off	5
Выкл/Off	Вкл/On	Вкл/On	Выкл/Off	6
Вкл/On	Вкл/On	Вкл/On	Выкл/Off	7
Выкл/Off	Выкл/Off	Выкл/Off	Вкл/On	8
Вкл/On	Выкл/Off	Выкл/Off	Вкл/On	9
Выкл/Off	Вкл/On	Выкл/Off	Вкл/On	10
Вкл/On	Вкл/On	Выкл/Off	Вкл/On	11
Выкл/Off	Выкл/Off	Вкл/On	Вкл/On	12
Вкл/On	Выкл/Off	Вкл/On	Вкл/On	13
Выкл/Off	Вкл/On	Вкл/On	Вкл/On	14
Вкл/On	Вкл/On	Вкл/On	Вкл/On	15

Табл. 1/Tab.1

Примечание

Копию декларации соответствия вы найдете http://www.carel.com/carelcom/web/download?nome_file=/carelcom/web/@extsrc/@ita_eng/@catalogo/@documenti/@certificati/X652_00_WIRELESS_SENSOR.pdf

Note

A copy of the declaration of conformity is available at http://www.carel.com/carelcom/web/download?nome_file=/carelcom/web/@extsrc/@ita_eng/@catalogo/@documenti/@certificati/X652_00_WIRELESS_SENSOR.pdf

RUS Общие характеристики

Точка доступа представляет собой электронный контроллер, являющийся частью системы "Easy Way" и обеспечивающий обмен информацией между устройствами с протоколом CAREL (система pCO, PlantVisor) и беспроводными терминалами (EW**T*), датчиками (EW**S*) и повторителями сигнала (EW**R*). Продажа продукции разрешена во всех странах ЕС. Для других стран необходимо проверить действующее законодательство, касающееся спецификации радиочастотности.

Монтаж

- Закрепите точку доступа на стене таким образом, чтобы кабельные вводы располагались внизу;
- подключите интерфейс RS485 к клемме (4);
- вытяните антенну (2), расположите ее вертикально по отношению к полу;
- подключите питание к клемме (1), соблюдая полярность;
  ВАЖНО: Если источник питания является общим для более чем одного агрегата, подключите один и тот же провод от трансформатора к клемме "-" источника питания (1);
- dip-переключатель (3) выбирает адрес управляющего агрегата. См. Таблицу 1 для выбора и настройки адреса;
  ВАЖНО: адрес может быть выставлен только в данный период. После установки канала вносить изменения невозможно. Смена адреса возможна только после повторной инициализации устройства (статус F, Табл. 2);
- После включения устройства нажмите кнопку T1; загорятся индикаторы L1 и L2, устройство начнет поиск свободного канала связи. По истечении 10 секунд индикатор L1 начнет мигать, показывая тем самым, что устройство сконфигурировано и готово принимать сигналы от терминалов, датчиков или повторителей;
- Для подключения нового устройства нажмите кнопку T1; 3 светоиндикатора начнут мигать одновременно, это означает, что точка доступа готова к подключению нового устройства. См. документацию для других устройств для подробного описания процедуры подключения;
- после подключения нового устройства (терминала или датчика) светоиндикаторы загораются последовательно, это означает, что процедура подключения прошла успешно, и новое устройство подключено к точке доступа;
- Если светоиндикаторы не мигают, как описано в предыдущем пункте, или были осуществлены какие-либо неверные действия, нажмите кнопку T1 и удерживайте ее несколько секунд для осуществления повторной инициализации точки доступа. Затем повторите действия, описанные в предыдущих пунктах.
  ВАЖНО: При осуществлении повторной инициализации точки доступа происходит потеря всех соединений, и необходимо заново подключать все устройства.
- Копия декларации соответствия доступна на сайте: http://www.carel.com/carelcom/web/eng/ mercati/condizionamento.tsp

Общие предупреждения

- Монтируйте устройство в выбранной позиции, соблюдая следующие правила:
  – Избегайте размещения устройства между двумя металлическими стенками;
  – Эффективность передачи радиосигнала сокращается при наличии препятствий, металлических полок или других предметов, которые могут блокировать прием радиосигналов;
  – В случае настенного монтажа устройства рекомендуется его установка на каменную, а не на металлическую стену, с целью расширения диапазона сигнала;
  – Необходимо помнить о том, что наилучшей позицией для точки доступа является та, в которой она находится в зоне видимости других устройств с минимальным количеством препятствий между ними;
  – Необходимо избегать установки точки доступа рядом с другими электронными приборами во избежание возникновения помех;
- Не следует устанавливать устройства в областях с наличием следующих характеристик:
  – сильные вибрации или стук;
  – возможность попадания воды;
  – подверженность прямому солнечному свету;
  – В случае применения устройства не описанным производителем

Обозначение показаний светоиндикаторов

Статус	Статус светоиндикатора	ЗНАЧЕНИЕ
A	L1 горит постоянно	Устройство включено в первый раз или после повторной инициализации. Нажмите кнопку T1 для осуществления конфигурации канала и приведения устройства в рабочее состояние.
B	L1 и L2 горят постоянно	Устройство осуществляет поиск лучшего канала связи. Подождите 10 секунд для того, чтобы точка доступа завершила процедуру поиска, и подготовьтесь к подключению новых устройств.
C	L1 мигает (действие)	Точка доступа работает и осуществляет взаимодействие с подключенными устройствами (терминалами или датчиками), передавая информацию управляющему устройству.
D	L1, L2 и L3 мигают	Точка доступа осуществляет прием новых устройств. Их необходимо сконфигурировать для подключения к точке доступа. См. документацию для соответствующих устройств.
E	L1 L2 и L3 мигают последовательно	Произошло распознание нового устройства и подключение его к точке доступа.
F	L1 L2 L3 горят постоянно	Кнопка T1 была нажата и удерживалась в течение 6 секунд, и произойдет повторная инициализация точки доступа. Произойдет отключение всех подключенных терминалов, датчиков и повторителей, устройство готово к повторной конфигурации (Статус A).

Табл. 2

Технические характеристики

Параметры электропитания	24 В ±10 % (класс 2 от распределительной линии) 24 В ±10 % -15 % 2 ВА (класс 2 трансформатор безопасности)
Потребляемая мощность	1 ВА
Спецификация радиочастоты	Частоты: выбираемая, от 2405 до 2480 МГц (по параметрам или автоматически, см. табл. параметров управляющего агрегата)
Скорость передачи интерфейса RS485	19200 кбит/с
Совместимость протоколов CAREL	Вер. 3 и выше
Макс. количество подключаемых устройств	24 датчика/терминала; 8 повторителей
Эксплуатационные условия	0T50°C, <80% относ. влажность (без конденсации.)
Условия хранения	-20T70°C, <80% относ. влажность (без конденсации)
Подключения – выводы для источника питания	- Клемма источника питания: подвижные кабели макс. сечением 1.5 мм² - Терминал связи LAN 485: подвижные кабели макс. сечением 1.5 мм² (рекомендуется применение экранированного заземленного кабеля)
Тип кабеля	Экранированный кабель, макс. длина 1000 м (RS485), 100 м (питание)
Монтаж	Настенный с помощью винтов
Дисплей/Конфигурация	Чтение и запись параметров через интерфейс RS485 с помощью протокола CAREL
Класс защиты	IP55 (Прим. 1)
Классификация в соответствии со степенью защиты от электрошока	Может встраиваться в оборудование класса 1 и 2
Степень загрязнения окружающей среды	нормальная
PTI изоляционного материала	250 В
Период электрической нагрузки через изолированные части	длительный
Категория защиты от нагрева и огня	Категория D (корпус и крышка)
Устойчивость против скачков напряжения	Категория 2
Класс и структура программного обеспечения	Класс A
Утилизация	В соответствии с местными нормами утилизации электрических устройств

Табл. 3

Прим. 1: Класс защиты действителен, только в случае применения для питания и RS485 интерфейса одножильного кабеля с внешним сечением менее 8 мм.
Прим. 2: Для получения дальнейшей информации см. соответствующее руководство (код +030220840).
Прим. 3: Питание контроллера от трансформатора или другого изолированного источника с током короткого замыкания не более 10А

Утилизация

Утилизация продукта (устройства) должна производиться отдельно, в соответствии местными стандартами и правилами на утилизацию отходов.

ВАЖНЫЕ ПРЕДУПРЕЖДЕНИЯ: Продукт CAREL является современным электронным устройством, работа которого, описана в технической документации, поставляемой с продуктом, или может быть загружена, еще до покупки, на сайте www.carel.com. Клиента (изготовитель, разработчик или инсталлятор оборудования) принимает всю ответственность и риск, связанные с использованием продукта в целях достижения ожидаемых результатов в отношении специфичного использования и / или оборудования. Незавершенность любого этапа, согласно требованиям /указаниям инструкции, может привести конечный продукт неисправности; CAREL не несет никакой ответственности в таких случаях. Заказчик обязан использовать продукт только в порядке, описанном в документации, относящейся к продукту. Ответственность CAREL в отношении своей продукции соответствует общим условиям, описанным на веб-сайте www.carel.com и / или на специфичные соглашения с с клиентами.

ENG General features

The Access Point, an electronic controller that is part of the "Easy Way" system, ensures communication between devices with the CAREL protocol (pCO sistema, PlantVisor) and wireless terminals (EW**T*), sensors (EW**S*) or other repeaters (EW**R*).
The product may be sold in all EU countries.
For all other countries, check the legislation in force with regards to the radio specifications.

Installation

- Fasten the Access Point to the wall with the cable gland facing downwards;
- connect the RS485 network to terminal (4);
- tighten the antenna in the special housing (2), position it vertically to the floor;
- connect the power supply to terminal (1), ensuring the polarity indicated for DC power supply;
  Important: If the same power supply is shared by more than one unit, connect the same wire from the transformer to the "–" terminal of the power supply (1);
- The dipswitch (3) selects the unit supervisor address. See Table 1 for the selection and setting of the address;
  Important: the address can only be set at this time. Any changes, when the channel has been set, will be ignored. The address can only be changed after having re-initialised the device (status F, Table 2);
- Once the device has been switched on, press button T1; L1 and L2 will come on, the device sear
- ches for a free communication channel. Wait around ten seconds, then L1 starts flashing, the device is configured and is ready to accept new terminals, sensors or repeaters;
- To connect a new instrument, press button T1; the 3 LEDs start flashing together, the Access Point is ready for the connection of new instruments. See documents on the other instruments for details on the connection procedure;
- when a new instrument (terminal or sensor) is connected, the LEDs come on in sequence, meaning the connection procedure has been successful and the instrument is connected to the Access Point;
- If the LEDs do not flash as described in the previous points, or incorrect operations have been per formed, press button T1 for a few seconds to re-initialise the Access Point. Then repeat the operations described in the previous points.
  Important: If the device is re-initialised, all the connections will be lost and the instruments will need to be connected again.
- A copy of the declaration of conformity is available at http://www.carel.com/carelcom/web/download?nome_file=/carelcom/web/@extsrc/@ita_eng/@catalogo/@documenti/@certificati/X609_00_EASY_WAY.pdf

General warnings

- Fasten the unit in the desired position, considering that as the device being installed is a radio device, the following simple rules must be observed:
  – Avoid enclosing the appliance between two metal walls;
  – The efficiency of radio transmission is reduced when there are obstacles, metal shelving or other objects that may block the reception of the radio signals;
  – If the product is wall-mounted, fasten it to a masonry wall rather than a metal wall, to improve the range of the signal;
  – Remember that the best position for the Access Point is one where it is "visible" to the other devices. It should be positioned in such a way as to minimise any obstacles;
  – Like all radio equipment, avoid installing the Access Point near other electronic appliances, so as to avoid interference;
- Do not install the instruments in environments with the following characteristics:
  – strong vibrations or knocks;
  – exposure to water sprays;
  – exposure to direct sunlight or the elements in general;
  – If the appliance is used in a way that is not described by the manufacturer, the specified level of protection may be affected.

Meaning of the LEDs

Status	Status of the LED	MEANING
A	L1 always on	The device has been switched on for the first time or has been re-initialised. Press button T1 to configure the channel and make it operational.
B	L1 and L2 always on	The device is searching for the best transmission channel. Wait 10 seconds for the Access Point to end the search procedure and be ready to accept new instruments.
C	L1 Flashing (operation)	The Access Point is operating and is communicating with the connected instruments (terminals or sensors), sending data to the supervisor. During communication with the instruments, L2 and L3 come on briefly; this should be considered normal.
D	L1, L2 and L3 flashing	The device is accepting new instruments. These instruments need to be configured for connection to the Access Point. See the documents on the instruments for the corresponding settings.
E	L1 L2 and L3 flashing in sequence	A new instrument has been recognised and has been connected to the Access Point.
F	L1 L2 L3 always on	T1 has been pressed for 6 seconds and the Access Point will be re-initialised. All the connected terminals, sensors or repeaters have been cancelled and the device is ready to be reconfigured (Status A).

Tab. 2

Technical specifications

Power supply	12 to 24 Vac ±10 % from rev. 2.6 26 (Note 2) 24 Vdc/Vac ±10% (class 2 with ref. to distribution line) 24 Vac ±10% -15% 2 VA (class 2 safety transformer)
Power input	1 VA
Radio frequency specifications	Frequency: selectable, from 2405 to 2480 MHz (by parameter or automatic, see the table of supervisor parameters) Power transmitted: 0 dBm Wireless protocol: ZigBee
RS485 transmission speed	19200 Kb/s
CAREL protocol conformity	Ver. 3 and higher
Max. no. of instruments that can be connected	24 sensors/terminals; 8 repeaters
Operating conditions	0T50°C, <80% RH non-condensing
Storage conditions	-20T70°C, <80% RH non-condensing
Connections - screw terminals for power supply	-Power supply terminal: removable cables max size 1.5 mm² -LAN 485 communication terminal: removable cables max size 1.5 mm² (use shielded cable with shield connected to GND)
Type of cable	Shielded cable, max length 1000 m (RS485), 100 m (Power supply)
Assembly	wall-mounted by screws
Display/Configuration	Read and write parameters via RS485 with CAREL master protocol
Index of protection	IP55 (Note 1)
Classification according to protection against electric shock	can be integrated in class 1 and 2 equipment
Environmental pollution	normal
PTI of insulating materials	250V
Period of stress across the insulating parts	Long
Category of resistance to heat and fire	category D (box and cover)
Immunity against voltage surges	category 2
Software class and structure	Class A
Disposal	observe local legislation for the disposal of electrical material

Tab. 3

Note 1: The index of protection is maintained only if a single cable is used for power and RS485 communication with an outside cross-section of less than 8 mm.
Note 2: for further information (list of supervisor models,...) see the corresponding manual +030220840.
Note 3: This instruments have to be powered with transformer or ower supply with safety isolated and a short-circuit current not exceeding 10 A.

Disposal of the product

The appliance (or the product) must be disposed of separately in compliance with the local standards in force on waste disposal.

IMPORTANT WARNINGS: The CAREL product is a state-of-the-art device, whose operation is specified in the technical documentation supplied with the product or can be downloaded, even prior to purchase, from the website www.carel.com. The customer (manufacturer, developer or installer of the final equipment) accepts all liability and risk relating to the configuration of the product in order to reach the expected results in relation to the specific installation and/or equipment. The failure to complete such phase, which is required/indicated in the user manual, may cause the final product to malfunction; CAREL accepts no liability in such cases.
The customer must use the product only in the manner described in the documentation relating to the product. The liability of CAREL in relation to its products is specified in the CAREL general contract conditions, available on the website www.carel.com and/or by specific agreements with customers.

(FRE) Caractéristiques générales

Le Point d'accès, contrôle électronique qui fait partie du système "Easy Way" permet la communication entre les dispositifs du protocole CAREL (système pCO, plantVisor) et terminaux (EW**T*), capteurs (EW**S*) ou d'autres répéteurs (EW**R*) sans fil.
Le produit peut être commercialisé dans tous les pays de la Communauté Européenne.
Pour tous les autres pays, vérifiez la législation en vigueur relative aux caractéristiques radio.

Installation

- Fixer au mur le Point d'accès avec le serre-câbles vers le bas;
- brancher le réseau RS485 à la borne (4);
- visser l'antenne dans son logement (2), l'orienter verticalement par rapport au sol;
- brancher l'alimentation à la borne (1), en faisant attention aux polarités indiquées, dans le cas d'une alimentation à tension continue.
  Attention: Si l'on utilise la même alimentation pour plusieurs machines, brancher le même fil du transformateur sur la borne "–" de l'alimentation (1);
- le microinterrupteur (3) sélectionne l'adresse pour le superviseur de la machine. Voir le tableau 1 pour le choix de l'adresse et configurer l'adresse souhaitée;
  Attention: il est possible de configurer l'adresse uniquement dans cette phase. Toute modification, quand le canal est configuré, sera ignorée. Il est possible de modifier l'adresse uniquement après avoir réinitialisé le dispositif (état F Tab. 2);
- avec l'appareil allumé, appuyez sur la touche T1, L1 et L2 s'allument et l'appareil se met à rechercher un canal libre pour la communication. Attendez environ une dizaine de secondes et L1 commence à clignoter, l'appareil est configuré et il est prêt pour accepter de nouveaux terminaux, capteurs ou répéteurs;
- pour attribuer un nouvel appareil, appuyez sur la touche T1, les 3 DEL commencent à clignoter en même temps, le Point d'accès est prêt pour être associé à nouveaux appareils. Consultez la documentation des autres appareils pour connaître les modalités d'association;
- quand un nouvel appareil, comme un terminal ou un capteur est associé, les DEL s'allument en séquence, cela signifie que l'association a réussi et que l'appareil est associé au Point d'accès;
- si les DEL ne clignotent pas comme indiqué dans les phases précédentes, ou bien si l'on a effectué des opérations erronées, appuyez sur la touche T1 pendant quelques secondes et le Point d'accès sera réinitialisé. Répétez maintenant les opérations décrites dans les phases précédentes.
  Attention: Si l'appareil est réinitialisé, tous les appareils associés sont perdus et il faudra réaliser une nouvelle association des appareils.
- vous pouvez trouver une copie de la déclaration de conformité à l'adresse suivante: http://www.carel.com/carelcom/web/eng/mercati/condizionamento.tsp

Avertissements généraux

- Fixer le terminal à l'emplacement choisi en considérant que l'on est en train d'installer un appareil radio pour lequel il faut suivre les simples manoeuvres suivantes:
  – Éviter d'enfermer l'appareil entre deux parois métalliques;
  – L'efficacité de la transmission radio se réduit en présence d'obstacles ou en présence d'étagères métalliques, ou de tout autre chose qui pourrait gêner la réception des signaux radio;
  – Si le produit est installé sur une paroi, le fixer sur un mur plutôt que sur une paroi métallique car cela permet une meilleure portée du signal;
  – Tenir compte du fait que le meilleur emplacement du Point d'accès est celui où il est "visible" par les autres dispositifs. L'on conseille donc de le placer afin de réduire au maximum les obstacles;
  – comme pour tout appareil radio, éviter de fixer le Point d'accès à proximité d'autres appareils électroniques afin d'éviter les interférences;
- Éviter d'installer l'appareil dans des situations qui présentent les caractéristiques suivantes:
  – fortes vibrations ou chocs;
  – exposition à des jets d'eau;
  – exposition directe au soleil et aux agents atmosphériques en général;
  – si l'appareil est utilisé d'une manière non spécifiée par le fabricant, les protections prévues par l'appareil pourraient être compromises.

Meaning of the LEDs

État	État des DEL	Signification
A	L1 toujours allumé	L'appareil est allumé pour la première fois ou bien il a été réinitialisé. Appuyez sur la touche T1 pour configurer le canal et le rendre opérationnel.
B	L1 et L2 toujours allumés	L'appareil est en train de rechercher le meilleur canal de transmission. Attendez 10 s pour que le Point d'accès achève la recherche et soit prêt à accepter de nouveaux appareils.
C	L1 clignotant (fonctionnement opérationnel)	Le Point d'accès est opérationnel, il est en train de communiquer avec les appareils (terminaux ou capteurs) qui lui sont associés et il envoie les données au superviseur. Pendant la communication avec les appareils, L2 et L3 s'allument pendant quelques instants; ce comportement doit être considéré comme normal.
D	L1, L2 et L3 clignotants	L'appareil accepte de nouveaux appareils. Il est nécessaire de les préparer pour l'association avec le Point d'accès. Voir la documentation relative aux appareils pour leur configuration.
E	L1 L2 et L3 clignotants en séquence	Cela indique qu'un nouvel appareil a été reconnu et a été associé au Point d'accès.
F	L1, L2, L3 toujours allumés	On a appuyé sur la touche T1 pendant 6 s et le Point d'accès va être réinitialisé. Tous les terminaux, capteurs ou répéteurs associés ont été enlevés et il est prêt pour être configuré (état A).

Tab. 2

Caractéristiques techniques

Alimentation	12...24 Vac ±10 % de rev. 2.6 26 (Note 2) 24 Vac-dc ±10 % (classe II par rapport à la ligne de distribution) 24 Vac ±10% -15% 2 VA (transformat. de sécurité Classe II)
Puissance absorbée	1 VA
Caractéristiques radio-fréquence	Fréquence: sélectionnable de 2405 à 2480 Mhz (par paramètre ou en automatique, voir tableau des paramètres pour le superviseur) Puissance transmise: 0 dBm Protocole radio: ZigBee
Vitesse transmission RS485	19200 Kb/s
Conformité protocole CAREL	Vers. 3 et suiv.
Nombre max. d'appareils que l'on peut associer	24 sondes/terminaux; 8 répéteurs
Conditions de fonctionnement	0T50 °C, <80% RH non condensant
Conditions de stockage	-20T70 °C, <80% RH non condensant
Connexions - bornes à vis pour alimentation	- Borne pour alim.: extractible, câbles sect. max 1,5 mm - Borne pour communications LAN 485: extractible, câbles sect. max 1,5 mm² (utiliser câble blindé avec blindage relié à terre)
Type de câble	Câble blindé longueur max 1000 m (RS485), 100 m (Alimentation)
Montage	au mur par des vis
Visualisation/Configuration	Lecture et écriture des paramètres via RS485 avec protocole CAREL master
Degré de protection	IP55 (Note 1)
Classific. selon la protection contre les chocs électriques	intégrables dans les appareils de Classe I et II
Pollution de l'environnement	normale
PTI des matériaux d'isolation	250 V
Période de sollicitation électrique des parties isolantes	Longue
Catégorie de résistance à la chaleur et au feu	catégorie D (pour boîtier et couvercle)
Immunité contre les surtensions	catégorie 2
Classe et structure du logiciel	Classe A
Élimination	suivre les normes locales pour l'élimination de matériel électrique

Tab. 3

Note 1: Le degré de protection est conservé uniquement si l'on utilise un câble unique pour l'alimentation et la communication RS485 avec section externe inférieure à 8 mm.
Note 2: Pour plus d'informations, consulter le manuel relatif +030220840.
Note 3: Cet appareil doit être alimenté par un transformateur ou un alimentateur à très basse tension de sécurité et par un courant de court-circuit ne dépassant pas 10 A.

Élimination du produit

L'appareil (ou le produit) doit être l'objet de collecte séparée conformément aux normes locales en vigueur en matière d'élimination.

AVERTISSEMENTS IMPORTANTS: Le produit CAREL est un produit avancé dont le fonctionnement est spécifié dans la documentation technique fournie avec le produit ou qui peut être téléchargée, même avant l'achat, sur le site Internet www.Carel.com. Le client (constructeur, concepteur ou installateur de l'équipement final) assume toute responsabilité et risque relativement à la phase de configuration du produit pour atteindre les résultats prévus en relation à l'installation et/ou équipement final spécifique. L'absence de la phase d'étude, qui est demandée/indiquée dans le mode d'emploi, peut provoquer des dysfonctionnements des produits finaux dont CAREL ne pourra pas être considérée comme responsable. Le client final doit utiliser le produit uniquement dans les modalités décrites dans la documentation relative au produit. La responsabilité de CAREL en relation à son produit est régie par les conditions générales du contrat CAREL présentées dans le site www.carel.com et/ou par des accords spécifiques avec les clients.

(GER) Allgemeine Beschreibung

Der Access Point, eine elektronische Steuerung des "Easy Way"-Systems, dient der Kommunikation zwischen Geräten mit CAREL-Protokoll (pCO sistema, plantVisor) und Bedienteilen (EW**T*), Fühlern (EW**S*) und anderen Wireless-Repeatern (EW**R*).
Das Produkt kann in allen EU-Ländern vermarktet werden.
Für alle anderen Länder ist die geltende Gesetzgebung zu den Funkverbindungen zu überprüfen.

Installation

- Den Access Point mit der Kabelverschraubung nach unten an der Wand fixieren.
- Das RS485-Netzwerk an die Klemme (4) schließen.
- Die Antenne in ihrem Sitz (2) verschrauben und vertikal zum Boden ausrichten.
- Die Spannungsversorgung an die Klemme (1) schließen und bei Gleichspannungsversorgung die angegebenen Polaritäten beachten.
  Achtung: Werden mehrere Geräte an derselben Spannungsquelle versorgt, muss derselbe Trafodraht an die Spannungsversorgungsklemme "–" angeschlossen werden (1).
- Der Dip-Schalter (3) stellt die Supervisor-Adresse ein. Siehe Tabelle 1 für die Wahl und Einstellung der gewünschten Adresse.
  Achtung: Die Adresse kann nur in dieser Phase eingestellt werden. Jede andere Änderung wird nach der Einstellung des Kanals ignoriert. Die Adresse kann nur nach der Reinitialisierung des Gerätes geändert werden (Zustand F, Tab. 2).
- Nach dem Einschalten des Gerätes die Taste T1 drücken; L1 und L2 leuchten auf und das Gerät sucht nach einem freien Funkkanal. Rund 10 Sekunden warten; L1 beginnt zu blinken, das Gerät ist konfiguriert und bereit für die Annahme neuer Bedienteile, Fühler oder Repeater.
- Für die Zuweisung eines neuen Gerätes die Taste T1 drücken; die 3 LEDs beginnen gleichzeitig zu blinken; der Access Point ist für die Zuweisung neuer Geräte bereit. Für die Zuweisung siehe die technische Dokumentation der anderen Geräte.
- Bei der Zuweisung eines neuen Gerätes (Bedienteil oder Fühler) leuchten die LEDs hintereinander auf und zeigen damit an, dass das Zuweisungsverfahren abgeschlossen ist und das Gerät nun mit dem Access Point kommuniziert.
- Blinken die LEDs nicht wie vorher beschrieben oder wurden nicht korrekte Vorgänge ausgeführt, die Taste T1 für einige Sekunden gedrückt halten, um den Access Point zu reinitialisieren. Alsdann die in den vorhergehenden Phasen beschriebenen Vorgänge ausführen.
  Achtung: Wird das Gerät reinitialisiert, gehen die bereits getätigten Zuweisungen verloren und müssen die Geräte also neu assoziiert werden.
- Eine Kopie der Konformitätserklärung ist unter der folgenden Adresse abrufbar: http://www.carel.com/carelcom/web/eng/mercati/condizionamento.tsp.

Allgemeine Hinweise

- Das Bedienteil an der gewünschten Stelle befestigen. Achtung: Da ein Funkgerät installiert wird, müssen die folgenden, einfachen Vorkehrungen getroffen werden:
  – Das Gerät nicht zwischen zwei Metallwände schließen.
  – Die Funkübertragung verschlechtert sich bei vorhandenen Hindernissen oder Metallregalen oder allem, was den Empfang der Funksignale behindern könnte.
  – Wird das Produkt an der Wand installiert, sollte es zwecks größerer Reichweite des Signals an einer Mauerwand, nicht an einer Metallwand befestigt werden.
  – Die beste Position für den Access Point ist jene, in der er für die anderen Geräte "sichtbar" ist. Es empfiehlt sich also, ihn so zu positionieren, dass Hindernisse so weit wie möglich umgangen werden.
  – Wie jedes andere Funkgerät sollte der Access Point nicht in der Nähe anderer elektronischer Geräte installiert werden, um Interferenzen zu vermeiden.
- Das Gerät sollte nicht in Umgebungen mit folgenden Merkmalen positioniert werden:
  – Starke Schwingungen oder Stöße;
  – ständiger Kontakt mit Wasserstrahlen;
  – direkte Sonnenbestrahlung und allgemeine Witterungseinwirkung.
  – Wird das Gerät zu anderen Zwecken als den vom Hersteller angegebenen verwendet, könnte der Geräteschutz beeinträchtigt sein.

Bedeutung der LEDs

Zust.	Zustand der LEDs	Bedeutung
A	L1 leuchtet	Das Gerät wurde zum ersten Mal eingeschaltet oder wurde reinitialisiert. Die Taste T1 drücken, um den Kanal zu konfigurieren und ihn in Betrieb zu nehmen.
B	L1 und L2 leuchten	Das Gerät sucht nach dem besten Übertragungskanal. 10s abwarten, damit der Access Point die Suche beenden kann und für die Annahme neuer Geräte bereit ist.
C	L1 blinkt (in Betrieb)	Der Access Point ist in Betrieb und kommuniziert mit den assoziierten Geräten (Bedienteile oder Fühler) und sendet Daten an den Supervisor. Während der Kommunikation mit den Geräten leuchten L2 und L3 für kurze Zeit auf.
D	L1, L2 und L3 blinken	Das Gerät nimmt neue Geräte an. Auch diese müssen für die Assoziierung mit dem Access Point konfiguriert werden. Siehe die technische Dokumentation der Geräte für die entsprechende Einstellung.
E	L1 L2 und L3 blinken hintereinander	Ein neues Gerät wurde erkannt und mit dem Access Point assoziiert.
F	L1, L2 und L3 leuchten	T1 wurde für 6s gedrückt und der Access Point wird reinitialisiert. Alle assoziierten Bedienteile, Fühler oder Repeater wurden entfernt, und er ist für eine Neukonfiguration bereit (Zustand A).

Tab. 2

Technische Daten

Spannungsversorgung	12...24 Vac ±10 % ab Rev. 2.6 26 (NB 2) 24 Vdc/Vac ±10% (Klasse II zur Verteilungsleitung) 24 Vac ±10% -15% 2 VA (Trafo der Sicherheitsklasse II)
Leistungsaufnahme	1 VA
Funkfrequenzdaten	Frequenz: wählbar von 2405 bis 2480Mhz Mhz (mittels Parameter oder automatisch, siehe Supervisor-Parameter) Übertragungsleistung: 0 dBm Funkprotokoll: ZigBee
RS485-Übertragungsgeschw.	19200 Kb/s
CAREL-Protokoll-Konformität	Ver. 3 und höher
Max. Anz. der assoziierbaren Geräte	24 Fühler/Bedienteile; 8 Repeater
Betriebsbedingungen	0T50°C, <80% rF nicht kondensierend
Lagerungsbedingungen	-20T70°C, <80% rF nicht kondensierend
Anschlüsse - Schraubklemmen für Spannungsversorgung	- Spannungsversorgungsklemme: abnehmbare Kabel mit max. 1,5 mm² Querschnitt - Klemme für LAN 485-Verbindungen: abnehmbare Kabel mit max. 1,5 mm² Querschnitt (Kabel mit Schirm, angeschlossen an GND, verwenden).
Kabeltyp	Abgeschirmtes Kabel max. 1000 m Länge (RS485), 100 m (Spannungsversorgung)
Montage	Wandmontage mit Schrauben
Anzeige/Konfiguration	Lesen und Schreiben der Parameter per RS485 mit CAREL-Master-Protokoll
Schutzart	IP55 (NB 1)
Schutzklasse gegen Stromschläge	Integrierbar in Geräte der Klasse I und II
Umweltbelastung	Normal
PTI der Isoliermaterialien	250V
Isolation gegen elektrische Beanspruchung	Lang
Brandschutzkategorie	Kategorie D (für Gehäuse und Deckel)
Schutz gegen Überspannung	Kategorie 2
Softwareklasse und -struktur	Klasse A
Entsorgung	Die örtlichen Entsorgungsnormen für Elektromaterial befolgen

Tab. 3

NB 1: Die Schutzart wird nur bei der Verwendung eines einzigen Kabels für die Spannungsversorgung und RS485-Verbindung mit Außenquerschnitt unter 8 mm gewährleistet.
NB 2: Für weitere Informationen siehe das Handbuch +030220840.
NB 3: Dieses Gerät muss mit einem Trafo oder einem Sicherheitsniedrigstspannungsnetzteil und Kurzschlussstrom nicht über 10 A versorgt werden.

Entsorgung des Gerätes

Die Bestandteile des Gerätes müssen gemäß den geltenden örtlichen Entsorgungsvorschriften getrennt entsorgt werden.

WICHTIGE HINWEISE: Das CAREL-Produkt ist ein nach dem neuesten Stand der Technik gebautes Gerät, dessen Betriebsanleitung in den beiliegenden technischen Unterlagen enthalten ist oder - auch vor dem Kauf - von der Internetseite www.carel.com herunter geladen werden kann. Der Kunde (Hersteller, Planer oder Installateur der Endausstattung) übernimmt jegliche Haftung und Risiken in Bezug auf die Produktkonfiguration zur Erzielung der bei der Installation und/oder spezifischen Endausstattung vorgesehenen Resultate. Die Unterlassung dieser Phase, die im Benutzerhandbuch verlangt/angegeben ist, kann zu Funktionsstörungen der Endprodukte führen, für welche CAREL nicht verantwortlich gemacht werden kann. Der Endkunde darf das Produkt nur auf die in den Produktspezifikationen beschriebenen Weisen verwenden. Die Haftung CARELs für die eigenen Produkte ist von den allgemeinen CAREL-Vertragsbedingungen auf der Internetseite www.carel.com und/oder von spezifischen Vereinbarungen mit den Kunden geregelt.

(SPA) Características generales

El Access Point, control electrónico que forma parte del sistema "Easy Way" permite la comunicación entre dispositivos con el protocolo CAREL (pCO sistema, plantVisor) y terminales (EW**T*), sensores (EW**S*) u otros repetidores (EW**R*) inalámbricos. El producto puede ser comercializado en todos los países de la Comunidad Europea. En cuanto a los demás países, compruebe la normativa vigente en relación a las caracter. de radio.

Instalación

- Fije el Access Point a la pared con el pasacables boca abajo.
- Conecte la red RS485 al terminal (4).
- Enrosque la antena en el alojamiento especial (2), orientarla de forma vertical al suelo.
- Conecte la alimentación al terminal (1), prestando atención a la polaridad indicada para la alimentación de tensión continua.
  Atención: Si se comparte la misma alimentación entre más de una unidad, conecte el mismo cable del transformador al terminal "–" de la alimentación (1).
- El microinterruptor (3) selecciona la dirección para el supervisor de la unidad. Vea la tabla 1 para la selección de la dirección y la configuración de la dirección deseada.
  Atención: La dirección sólo se puede establecer en esta fase. Cualquier cambio que se realice cuando se haya establecido el canal, será ignorado. La dirección sólo se puede modificar tras haber reinicializado el equipo (estado F, Tab. 2).
- Una vez encendido el equipo, pulse el botón T1; se encenderán L1 y L2, el equipo busca un canal libre para la comunicación. Espere unos diez segundos, a continuación L1 empieza a parpadear, el equipo se configura y está listo para aceptar teminales, sensores o repetidores nuevos.
- Para conectar un instrumento nuevo, pulse el botón T1; los 3 LEDs empiezan a parpadear al mismo tiempo, el Access Point está listo para la conexión de nuevos instrumentos. Consulte la documentación referente a los otros instrumentos para conocer el procedimiento de conexión.
- Cuando se conecta un instrumento (terminal o sensor) nuevo, los LEDs se encienden en secuencia, lo que significa que el procedimiento de conexión se ha realizado satisfactoriamente y que el instrumento está conectado al Access Point.
- Si los LEDs no parpadean como se ha descrito en los puntos anteriores, o si se han realizado operaciones incorrectas, pulse el botón T1 durante unos segundos para reinicializar el Access Point. A continuación, repita las operaciones descritas en los puntos anteriores.
- **Atención:** Si el equipo se reinicializa, todas las conexiones se perderán y los instrumentos se tendrán que conectar de nuevo.
- Hay disponible una copia de declaración de conformidad en la dirección:http://www.carel.com/carelcom/web/eng/mercati/condizionamento.tsp

Advertencias generales

- Fije la unidad en la posición que desee teniendo en cuenta que se está instalando un aparato de radio, por lo que se deben respetar las siguientes reglas:
  – Evitar encerrar el aparato entre dos paredes metálicas.
  – La eficiencia de la transmisión de radio se reduce cuando hay obstáculos, estanterías de metal u otros objetos que puedan bloquear la recepción de las señales de radio.
  – Si el producto se instala en la pared, fíjelo a una pared de albañilería en lugar de a una pared de metal, para mejorar el rango de la señal.
  – Recuerde que la mejor posición para el Access Point es aquella en la que esté "visible" para los otros equipos. Se debería colocar de tal modo que se redujeran los obstáculos todo lo posible.
  – Como con cualquier aparato de radio, evite instalar el Access Point cerca de otros aparatos electrónicos, con el fin de evitar interferencias.
- No instale los instrumentos en ambientes que tengan las siguientes características:
  – Fuertes vibraciones o golpes.
  – Exposición a pulverizaciones de agua.
  – Exposición a la luz solar directa o a los elementos atmosféricos en general.
  – Si se utiliza el aparato de un modo que no está descrito por el fabricante, se puede ver afectado el nivel de protección especificado.

Significado de los LEDs

Estado	Estado de los LEDs	Significado
A	L1 siempre encendido	El equipo se ha encendido por primera vez o se ha reinicializado. Pulse el botón T1 para configurar el canal y hacerlo operativo.
B	L1 y L2 siempre encendidos	El equipo está buscando el mejor canal de transmisión. Espere 10 segundos a que el Access Point finalice el procedimiento de búsqueda y esté listo para aceptar nuevos instrumentos.
C	L1 parpadeando (funcionamieto operativo)	El Access Point está operativo y se está comunicando con los instrumentos conectados (teminales o sensores) y está enviando datos al supervisor. Durante la comunicación con los instrumentos, L2 y L3 se encienden un instante, lo que se consideraria normal.
D	L1, L2 y L3 parpadeando	El equipo está aceptando instrumentos nuevos. Estos instrumentos tienen que estar configurados para su conexión al Access Point. Consulte la documentación relativa a los instrumentos para los ajustes correspondientes.
E	L1 L2 y L3 parpadeando en secuencia	Ha sido reconocido un nuevo instrumento y ha sido conectado al Access Point.
F	L1 L2 L3 siempre encendido	Se ha pulsado T1 durante 5 segundos y el Access Point se reinicializará. Han sido cancelados todos los teminales, sensores o repetidores conectados y el equipo está listo para ser reconfigurado (Estado A).

Tab. 2

Características técnicas

Alimentación	12...24 Vca ±10 % de la rev. 2.6 26 (Nota 2) 24 Vcc/Vca ±10% (clase II con respecto a la línea de distribución) 24 Vca ±10% -15% 2 VA (transformador de seguridad Clase II)
Entrada de potencia	1 VA
Características de radio frecuencia	Frecuencia: seleccionable de 2.405 a 2.480Mhz (por parámetro o en automático, vea la tabla de parámetros para el supervisor) Potencia transmitida: 0 dBm Protocolo de radio: ZigBee
Velocidad de transmisión RS485	19.200 Kb/s
Conformidad con protocolo CAREL	Ver. 3 y posteriores
Nº máx. de instrumentos que se pueden conectar	24 sondas/terminales; 8 repetidores
Condiciones de funcionamiento	0T50 °C, <80% HR sin condensación
Condiciones de almacenaje	-20T70 °C, <80% HR sin condensación
Conexiones - terminales de tornillo para alimentación	- Terminal para aliment.: cables extraíbles, sección máx.1,5 mm - Terminal para comunic. LAN 485: cables extraíbles, secc. máx 1,5 mm² (utilizar cable apantallado con pantalla conectada a GND)
Tipo de cable (Alimentación)	Cable apantallado, longitud máx. 1.000 m (RS485), 100 m
Montaje	Montaje en pared, mediante tornillos
Visualización/Configuración	Lectura y escritura de parámetros a través de RS485 con protocolo CAREL máster
Grado de protección	IP55 (Nota 1)
Clasific. según la protección contra descargas eléctricas	Se puede integrar en aparatos de clase I y II
Contaminación ambiental	Normal
PTI de los mater. de aislamiento	250V
Periodo de resistencia de eléctrica de las partes aislantes	Largo
Categoría de resistencia al calor y al fuego	Categoría D (para caja y cubierta)
Inmunidad contra sobretens.	Categoría 2
Clase y estructura del software	Clase A
Desechado	Respete la normativa local para el desechado de material eléctrico

Tab. 3

Nota 1: El grado de protección sólo se mantiene si se utiliza un único cable para la alimentación y la comunicación RS485 con sección exterior de menos de 8 mm.
Nota 2: Para más información, consulte el manual correspondiente +030220840.
Nota 3: Este aparato debe ser alimentado con un transformador o un alimentador a tensión muy baja de seguridad y con una corriente de cortocircuito no superior a 10 A.

Desechado del producto

El aparato (o el producto) debe ser objeto de recogida separada en conformidad con las normativas locales vigentes en materia de desechos.

ADVERTENCIAS IMPORTANTES: El producto CAREL es un producto avanzado, cuyo funcionamiento está especificado en la documentación técnica suministrada con el producto o descargable, incluso antes de la compra, desde el sitio de Internet www.carel.com. El cliente (fabricante, proyectista o instalador del equipo final) asume toda la responsabilidad del riesgo en relación a la configuración del producto para el alcance de los resultados previstos en lo que respecta a la instalación y/o equipo final específico Cada producto CAREL, debido a su avanzado nivel tecnológico, necesita una fase de calificación/configuración/programación para que pueda funcionar de la mejor manera posible para la aplicación específica. La falta de dicha fase de estudio, como se indica en el manual, puede generar malos funcionamientos en los productos finales de los cuales CAREL no será responsable. El cliente final debe utilizar el producto sólo de la forma descrita en la documentación incluida con el mismo. La responsabilidad de CAREL relativa a sus productos viene especificada en las condiciones generales de contrato de CAREL, disponibles en el sitio web: www.carel.com y/o por acuerdos específicos con los clientes.

CAREL

CAREL S.p.A.
Via dell'Industria, 11 - 35020 Brugine - Padova (Italy)
Tel. (+39) 0499716611 – Fax (+39) 0499716600 – www.carel.com – e-mail: carel@carel.com

+050001311 - rel 2.0 - 24/02/2009